BMW Wallbox Plus

MANUAL DE UTILIZARE.
ACCESORII ORIGINALE BMW.

Cuprins

1 Informații 4
2 Prezentare generală 11
3 Specificații 13
4 Montajul 16
5 Instalația electrică 21
6 Configurarea din aplicația pentru instalarea Wallbox 24
7 Punere în funcțiune 26
8 Utilizare 27
9 Informații despre LED-ul de stare 39
10 Întreținere 40
11 Date tehnice 41
12 Eliminarea la deșeuri 44
13 Cerințe specifice de țară 45

© 2024 BMW AG, München/Germania
Reproducerea integrală sau parțială numai cu
acordul scris al BMW AG München.
Sub rezerva erorilor de tipar, greșelilor și modificărilor.

1 Informații

Indică note care vă atrag atenția asupra pericolelor.

Indică note care vă atrag atenția asupra unor particularități.

◀ Marchează finalul textului de atenție sau textului notei.

1.1 Informații privind siguranța

Citiți cu atenție informațiile privind siguranța și familiarizați-vă cu dispozitivul înainte de a încerca să îl instalați, să îl utilizați sau să realizați lucrări de service la nivelul acestuia.

- Pericol electric! Lucrările de instalare, punere în funcțiune și service pentru BMW Wallbox Plus trebuie să fie realizate de electricieni instruiți, calificați și autorizați în mod corespunzător (1), care își asumă întreaga răspundere pentru respectarea standardelor și reglementărilor curente privind instalarea.
- Vă rugăm să rețineți că, în funcție de cerințele vehiculului sau de reglementările naționale, poate fi necesar un element suplimentar de protecție la supratensiune. Vă rugăm să consultați standardele naționale privind instalarea și conectarea.
- Înainte de punerea în funcțiune a dispozitivului, verificați dacă toate conexiunile bornelor și șuruburile sunt strânse. Panoul cu borne nu trebuie lăsat niciodată deschis nesupravegheat. Montați capacul panoului cu borne atunci când plecați de lângă BMW Wallbox Plus.
- Nu efectuați modificări neautorizate la BMW Wallbox Plus.
- Lucrările de reparații la BMW Wallbox Plus nu sunt permise și pot fi efectuate numai de către producător sau de către un expert instruit (înlocuire BMW Wallbox Plus).
- Nu îndepărtați elementele de identificare, precum indicatoarele de siguranță, indicațiile de avertizare, plăcuțele de identificare, etichetele sau marcajele de pe cabluri.
- BMW Wallbox Plus nu dispune de un întrerupător de alimentare de la rețea propriu. Întrerupătorul automat de curent rezidual diferențial și întrerupătorul din instalația clădirii sunt utilizate ca dispozitive de izolare de la rețea.
- Scoateți conectorul pentru vehicul din priză trăgând de fișă, nu de cablu.
- Asigurați-vă că nu este deteriorat mecanic (îndoit, blocat sau strivit) conectorul pentru vehicul și că zona de contact nu intră în contact cu surse de căldură, murdărie sau apă.
- Nu atingeți contactele conectorului.
- Înainte de încărcare, efectuați întotdeauna o inspecție vizuală pentru a detecta orice semne de deteriorare. Acordați o atenție deosebită murdăriei și umezelii de pe fișă, tăieturilor de pe cablul conectorului pentru vehicul sau erodărilor izolației și asigurați-vă, de asemenea, că ieșirea cablului de la BMW Wallbox Plus este bine prinsă. ◂

(1) Persoane care, datorită pregătirii, competențelor, experienței și cunoașterii standardelor relevante, pot evalua lucrările și pot identifica posibilele pericole.

- Nu curățați niciodată BMW Wallbox Plus cu jet de apă (furtun flexibil, aparat de spălat cu presiune etc.)!
- Asigurați-vă că BMW Wallbox Plus nu este deteriorat din cauza manevrării incorecte (capac carcasă, piese interne etc.).
- Dacă plouă sau ninge și BMW Wallbox Plus este instalat în exterior, nu deschideți capacul panoului cu borne.
- Nu rupeți carcasa din plastic prin utilizarea unei forțe excesive.
- Nu utilizați șuruburi cu cap înecat pentru a fixa dispozitivul.
- Nu strângeți șuruburile de fixare cu un cuplu excesiv, respectați instrucțiunile privind cuplul menționate în manual.
- Zona de instalare trebuie să fie complet plană (max. 1 mm diferență între punctele de sprijin și cele de fixare). Nu îndoiți carcasa.
- Pentru siguranță maximă, modulul Smart Energy trebuie instalat/sigilat într-un mediu sigur pentru a preveni accesul neautorizat, iar toate cablurile de conectare și sigiliile trebuie verificate periodic. Dacă un sigiliu este rupt, siguranța nu mai poate fi garantată, iar BMW și întreprinderile sale afiliate nu vor răspunde pentru daune și/sau pierderi legate de astfel de defecțiuni, încălcări ale siguranței, accesul neautorizat, interfețe, intruziune, scurgere și/sau furt de date sau informații. ◀

Informații pentru personalul instruit care poate deschide dispozitivul: pericol de deteriorare. Componentele electronice pot fi distruse dacă sunt atinse. Înainte de a manevra modulele, efectuați un proces de descărcare electrică prin atingerea unui obiect metalic împământat. Nerespectarea informațiilor privind siguranța poate cauza un pericol de deces, vătămare și deteriorare a dispozitivului. Producătorul dispozitivului nu își poate asuma nicio răspundere pentru reclamațiile care rezultă din aceasta.

1.2 Utilizare preconizată

BMW Wallbox Plus este proiectat pentru toate vehiculele complet sau parțial electrice ale BMW Group și pentru toate vehiculele care corespund standardului IEC61851-1 2017 (cu excepția vehiculelor cu circuit de curent pilot simplu) sau unui standard mai recent.

BMW Wallbox Plus este o stație de încărcare pentru interior și exterior destinată încărcării vehiculelor electrice sau hibride plug-in. Nu conectați alte dispozitive, cum ar fi scule electrice. Stația BMW Wallbox Plus este concepută pentru montaj pe un perete sau pe o coloană. Respectați prevederile naționale aplicabile pentru montajul și racordarea stației BMW Wallbox Plus.

În orice situație, utilizarea preconizată a dispozitivului include respectarea condițiilor ambiante pentru care acesta a fost proiectat.

BMW Wallbox Plus a fost dezvoltat, produs, testat și documentat în baza standardelor de siguranță relevante. Dacă respectați instrucțiunile și informațiile privind siguranța descrise pentru utilizarea preconizată a acestuia, nu va exista, în mod normal, pericolul ca produsul să provoace daune materiale sau prejudicii asupra sănătății.

Acest dispozitiv trebuie să fie împământat. În cazul unei erori, legarea la pământ va reduce pericolul de electrocutare.

Instrucțiunile din acest manual trebuie să fie respectate cu strictețe. În caz contrar, pot apărea surse de pericole sau echipamentul de siguranță poate deveni nefuncțional. Pe lângă informațiile privind siguranța furnizate în acest manual, trebuie respectate reglementările privind securitatea și prevenirea accidentelor aplicabile acestui dispozitiv.

1.3 Despre acest manual

Acest manual este conceput exclusiv pentru personalul instruit. Acesta este reprezentat de persoane care, datorită pregătirii, competențelor, experienței lor și a cunoașterii standardelor relevante, pot evalua lucrările care le sunt încredințate și pot identifica posibilele pericole.

Figurile și explicațiile din acest manual se referă la o versiune tipică a dispozitivului. Versiunea pe care o dețineți dumneavoastră ar putea fi diferită.

Vă rugăm să consultați manualul de utilizare pentru informații și instrucțiuni de utilizare a dispozitivului.

Figură exemplificativă: poziționare Spec. Label/plăcuță de identificare.

1.4 Ambalaj

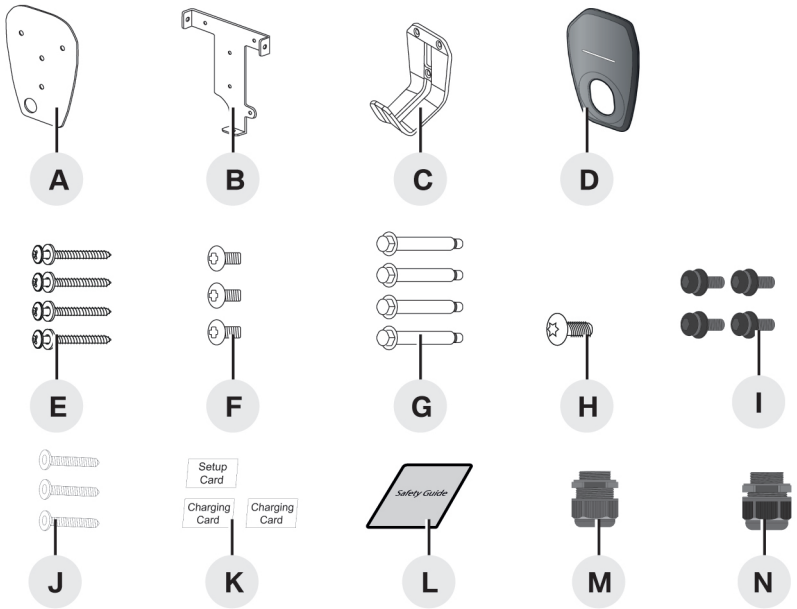

A Șablon de montare
B Consolă de montare
C Suport de cablu
D Capac de acoperire
E Șuruburi pentru lemn nr. 8 (4x)
F Șuruburi de fixare Torx T30 (3x)
G Șuruburi de expansiune 1/4" (4x)
H Șurub antifurt Torx T20
I Șurub pentru capacul median (4X)
J Șurub M6 cu cap hexagonal pentru suportul de cablu (3X)
K Card de configurare, card de încărcare (2X)
L Instrucțiuni de siguranță (Safety Guide)
M Presetupă M32
N Presetupă M25

RO

1.5 Garanție

Departamentul de service BMW vă poate oferi mai multe informații privind condițiile de garanție. Totuși, următoarele cazuri nu sunt acoperite de garanție.

- Defecțiuni sau deteriorări cauzate de lucrări de instalare realizate fără respectarea instrucțiunilor de instalare a BMW Wallbox Plus.
- Defecțiuni sau deteriorări cauzate de folosirea produsului fără respectarea specificațiilor din manualul de utilizare a BMW Wallbox Plus.
- Costuri și daune cauzate de lucrări de reparații care nu sunt efectuate de un electrician specializat autorizat de un distribuitor sau de un atelier de service autorizat BMW.

1.6 Informații generale

Pentru piețe selecționate, sunt disponibile servicii Connected Home Charging (capitolul 8.6). Pentru a putea utiliza funcțiile pentru încărcarea optimizată în funcție de sarcini și optimizată pentru energia solară, este necesar un modul suplimentar Smart Energy, ce trebuie achiziționat extern de la instalator.

Module Smart Energy compatibile sunt listate la punctul 5.1.

2 Prezentare generală

2.1 Afișaj și comenzi

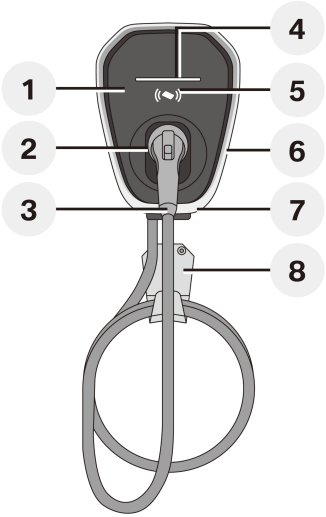

1. Capac de acoperire
2. Priză conector pentru vehicul
3. Conector pentru vehicul
4. Indicator LED
5. Cititor RFID
6. Capac median
7. Consolă de montare
8. Suport de cablu

RO

2.2 Scurt ghid pentru punerea în funcțiune a BMW Wallbox Plus

1. Descărcarea și instalarea aplicației pentru instalarea Wallbox
   Scanați următorul cod QR; acesta se găsește și pe Safety Guide și la capitolul 6 din aceste instrucțiuni de utilizare.

Aplicație pentru instalarea Wallbox **iOS**

Aplicație pentru instalarea Wallbox **Android**

2. Montajul și instalarea BMW Wallbox Plus. Vezi capitolele 4 – 7 din aceste instrucțiuni de utilizare sau instrucțiunile de montaj din aplicația pentru instalarea Wallbox
3. Opțional: Conectarea unui modul Smart Energy (capitolul 5.1)
4. Setarea și configurarea BMW Wallbox Plus din aplicația pentru instalarea Wallbox
   a) Realizați conexiunea Bluetooth cu Wallbox-ul. În acest scop, scanați codul QR multifuncțional cu informațiile de acces individuale de pe **autocolantul cu parolă din Safety Guide** (codul QR este ilustrat exemplificativ în partea de jos a figurii 1
   b) Setare și configurare cu asistentul de configurare al aplicației pentru instalarea Wallbox
5. Opțional: Configurați conexiunea backend. Condiție pentru utilizarea cu aplicația My BMW și cu pachetele Connected Home Charging (numai pentru piețe selecționate)
6. Opțional: Activarea controlului de acces prin cardul RFID (capitolul 8.)
7. Validarea configurării și test de configurare prin intermediul asistentului de configurare din aplicația pentru instalarea Wallbox
8. Opțional: Realizați conexiunea cu aplicația My BMW. Pentru conectare, vă rugăm să folosiți codul QR multifuncțional cu informațiile de acces individuale de pe **autocolantul cu parolă din Safety Guide** (codul QR este ilustrat exemplificativ în partea de jos a figurii 1)

Figura 1: Exemplu de autocolant cu parolă din Safety Guide.

3 Specificații

3.1 Criterii generale pentru selectarea unui loc de instalare

BMW Wallbox Plus a fost proiectat pentru utilizare în interior și exterior. Prin urmare, este necesar să se asigure condiții de instalare și protecție corecte pentru dispozitiv la locul de instalare.

- Țineți cont de reglementările locale privind instalațiile electrice, de reglementările privind prevenirea incendiilor și de reglementările privind prevenirea accidentelor, precum și de rutele de salvare de la locul de instalare.
- Nu instalați BMW Wallbox Plus în locații:
  - care sunt utilizate ca rute de evacuare și salvare.
  - care se află în interiorul unor zone potențial explozive.
  - în care BMW Wallbox Plus este expus la amoniac sau amoniac gazos.
  - în care BMW Wallbox Plus poate fi deteriorat de obiecte care cad.
  - în care BMW Wallbox Plus se află pe un traseu direct pentru personal și oamenii s-ar putea împiedica de conectorul pentru vehicul conectat.
  - în care Wallbox Plus poate fi lovit de jeturi de apă.
  - în care suprafața de instalare nu are suficientă rezistență pentru a rezista la solicitările mecanice.
- Dacă este posibil, instalați BMW Wallbox Plus astfel încât să fie protejat de expunerea directă la precipitații, pentru a evita efectele intemperiilor, înghețarea, daunele provocate de grindină sau fenomene similare.
- Dacă este posibil, instalați BMW Wallbox Plus astfel încât să fie protejat de lumina directă a soarelui, pentru a evita reducerea curentului de încărcare sau întreruperea procesului de încărcare ca urmare a temperaturilor excesive de la nivelul componentelor BMW Wallbox Plus.
- Respectați condițiile ambiante permise, consultați secțiunea intitulată Date tehnice.
- Asigurați conformitatea cu standardele și reglementările naționale și internaționale privind instalarea.

3.2 Specificații pentru conexiunea electrică

Cu ajutorul asistentului de configurare din aplicația pentru instalarea Wallbox, asigurați-vă că este setat curentul maxim compatibil cu disjunctorul instalat.

Selectarea întrerupătorului automat de curent rezidual diferențial

Cablul de conectare trebuie să fie cuplat în instalația existentă a clădirii și să respecte reglementările normative naționale.

Trebuie luate în considerare următoarele considerații:

- Fiecărui BMW Wallbox Plus trebuie să i se conecteze la exterior propriul întrerupător automat de curent rezidual diferențial (RCCB). La acest RCCB nu pot fi conectate alte circuite.
- RCCB-ul trebuie să fie cel puțin de tip A (curent de declanșare de 30 mA).
- În EVSE au fost luate măsuri suplimentare pentru a oferi protecție împotriva unei defecțiuni de curent alternativ (CA) (< 30 mA CA) sau de curent continuu (CC) (< 6 mA CC).

Selectarea întrerupătorului

Atunci când este selectat întrerupătorul, valoarea standard a curentului de scurtcircuit rezidual condiționat nominal trebuie să fie de 1.500 A pentru BMW Wallbox Plus. Luați în considerare și temperaturile ambiante ridicate de la nivelul tabloului de comandă. În anumite situații, ar putea fi necesară o reducere a setărilor curentului de încărcare pentru a crește nivelul de disponibilitate a sistemului.

Setați curentul nominal pentru a corespunde cu detaliile de pe plăcuța modelului, împreună cu puterea de încărcare necesară și cu cablul de alimentare.

Trebuie utilizat un întrerupător de tip B (40 A min., 400 V min.).

Selectarea cablului de alimentare

La selectarea cablului de alimentare, luați în considerare factorii de reducere posibili și temperaturile ambiante ridicate din zona de conectare internă a BMW Wallbox Plus, consultați temperatura nominală a bornelor de alimentare. În anumite situații, ar putea fi necesară o creștere a secțiunii transversale a cablului și o ajustare a rezistenței la temperatură a cablului de alimentare.

Dispozitivul de izolare de la rețea

BMW Wallbox Plus nu dispune de un întrerupător de alimentare de la rețea propriu. Întrerupătorul automat de curent rezidual diferențial și/sau întrerupătorul din cablul de alimentare sunt utilizate ca dispozitiv de izolare de la rețea.

4 Montajul

4.1 Cerințe de instalare

- Respectați reglementările locale privind instalarea.
- Aclimatizare: dacă există o diferență de temperatură mai mare de 15 °C între mediul de transport și locul de instalare, BMW Wallbox Plus trebuie aclimatizat timp de cel puțin două ore fără a fi deschis. Deschiderea imediată a BMW Wallbox Plus poate duce la formarea de condens în interior și poate provoca deteriorări când dispozitivul este pornit. De asemenea, în anumite situații, este posibil ca deteriorările cauzate de formarea condensului să nu apară până la o dată ulterioară instalării. În mod ideal, BMW Wallbox Plus ar trebui să fie depozitat cu câteva ore înainte la locul de instalare. Dacă acest lucru nu este posibil, BMW Wallbox Plus nu trebuie depozitat la temperaturi scăzute (< 5 °C) peste noapte în mediu exterior sau într-un vehicul.

Listă de scule

- Burghiu electric (numai pentru pereți de zidărie)
- Șurubelniță Torx T30
- Șurubelniță Torx T20
- Șurubelniță Phillips nr. 2
- Clești de sertizat borne
- Cablu cu o dimensiune comercială adecvată pentru linii de semnal, RS-485 (0,75 mm^2)-M25. Cablul RS485 trebuie să îndeplinească cerința UL2919.

4.2 Poziții de instalare recomandate

La selectarea poziției de instalare, țineți cont de poziția conectorului de încărcare de pe vehiculul dumneavoastră și de direcția în care parcați în mod normal vehiculul.

4.3 Distanță necesară

Respectați cerințele în vigoare cu privire la accesibilitatea poziției de montaj. Dispozitivul trebuie instalat la o înălțime suficientă de sol, astfel încât înălțime de depozitare să fie între 1.000 mm (39 țoli) și 1.200 mm (47 țoli).

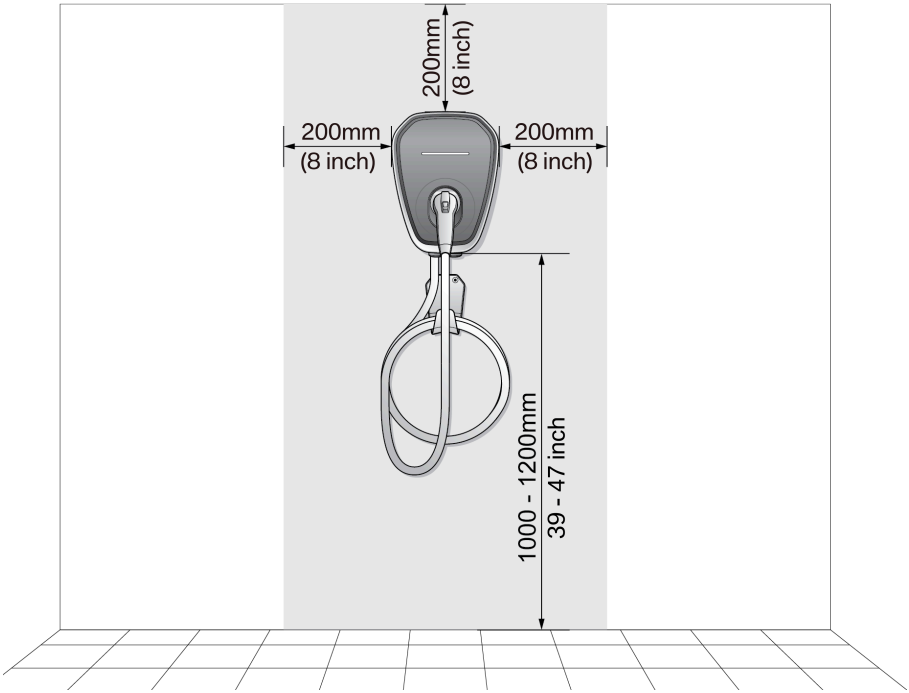

RO

4.4 Montarea BMW Wallbox Plus

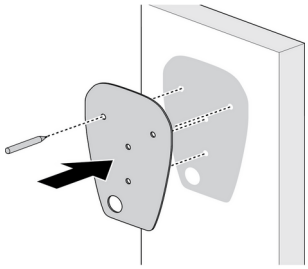	1. Acest produs este un dispozitiv staționar montat pe perete. Acesta conține un șablon pentru montaj **A** pentru marcarea poziției șuruburilor pentru suportul de montaj și pentru suportul de cablu (opțional).
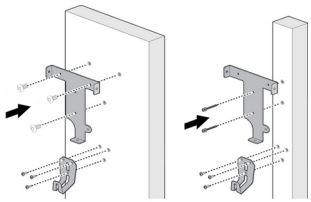	2. Fixați suportul de montaj **B** pe perete. Suportul de cablu este opțional; acesta este ilustrat în figură în scopuri demonstrative. Se recomandă următoarele tipuri de șuruburi: - zidărie: Șuruburi cu cap extensibil 1/4" **G** Cuplu de strângere: 8.8 Nm (78 lb·in) - Pereți prefabricați susținuți de stâlpi de lemn: șuruburi pentru lemn **E** cu lungimea de minimum 2" Cuplu de strângere: 3 Nm (26 lb in)
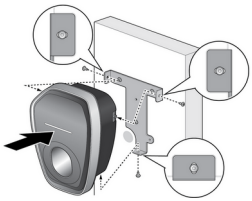	3. Aliniați găurile pentru șuruburi pe suportul pentru montaj **B** și pe produs. 4. Instalați și fixați produsul cu șuruburile Torx T30 **F** livrate pe suportul de montaj **B**. Cuplu de strângere: 1,5 Nm (13 lb in)

4.5 Îndepărtarea capacelor

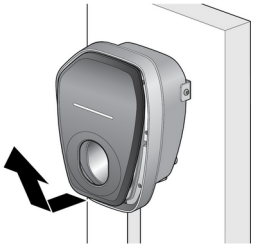	5. Scoateți capacul cosmetic **D**.
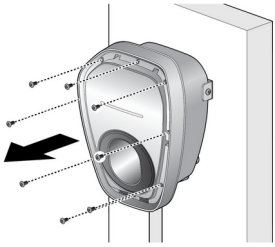	6. Utilizați o șurubelniță T20 pentru a îndepărta șuruburile care fixează capacul median. Cuplu: 1,4 Nm (12 lb in) 7. Îndepărtați capacul median. **Capacul din mijloc trebuie scos paralel, cu atenția. Nu-l basculați atunci când îl scoateți. Nu scoateți alte șuruburi în afară de acestea.**

RO

4.6 Fixarea șurubului antifurt

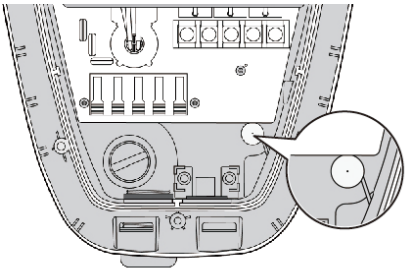	8. Gaura pentru șurubul antifurt **H** este acoperită cu o etichetă void.
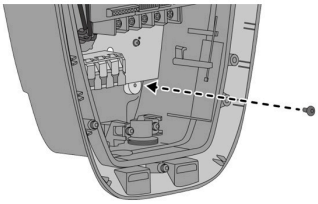	9. Strângeți șurubul antifurt **H** prin eticheta void. Cuplu de strângere 1,2 Nm (10 lb in)

5 Instalația electrică

Utilizați un fir de cupru adecvat cu conectoare de presiune aprobate pentru borne, cum ar fi de tip inel și furcă, la capătul conductorului, înainte de a-l atașa la cutia de borne. Păstrați o lungime suficientă a firului pentru a facilita instalarea.

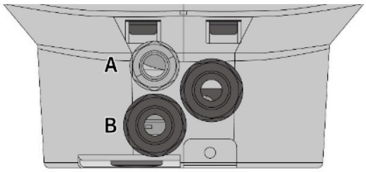

A Conductor de dimensiuni adecvate disponibil în comerț pentru cabluri de semnal, RS-485 (0,75 mm²).
Diametru aplicabil al cablului:
de la 9 mm până la 11 mm

B Cablu de intrare putere.
Diametru aplicabil al cablului:
de la 13 mm până la 20 mm

C Cablu de ieșire putere

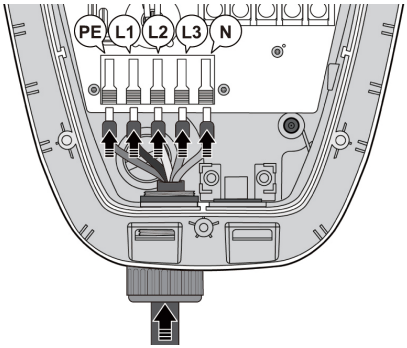

Puteți conecta dispozitivul BMW Wallbox Plus și monofazat. Pentru aceasta, conectați bornele L1, N și PE. ◀

Conectați fiecare bornă la conectorul corect din cutia de borne. Apoi, fixați corect borna pentru cablul de intrare. Lungimea dezizolată a cablului de intrare trebuie să urmeze indicația din Wallbox.

- Secțiune transversală maximă a conductorului rigid = 16 mm² (6 AWG)
- Secțiune transversală maximă a conductorului flexibil cu ferulă cu manșon din plastic = 10 mm²

Alegeți conductorul adecvat în conformitate cu toate codurile și standardele electrice locale, statale și naționale. Asigurați-vă că întrerupătorul este oprit înainte de instalare.

Asigurați-vă că tensiunile periculoase sunt izolate în condiții de siguranță. ◀

RO

5.1 Opțional - Conectarea unui modul Smart Energy

Conectați modulul extern Smart Energy pentru monitorizarea branșamentului casei. Configurarea modulului Smart Energy trebuie realizată în asistentul de configurare din aplicația pentru instalarea Wallbox. Pentru activarea funcțiilor de încărcare ale BMW Connected Home Charging Services (capitolul 8.6), este necesară conectarea unui modul Smart Energy.

Asigurați-vă că parametrii de configurare ai modulului Smart Energy sunt preluați 1:1 în aplicația pentru instalarea Wallbox. ◂

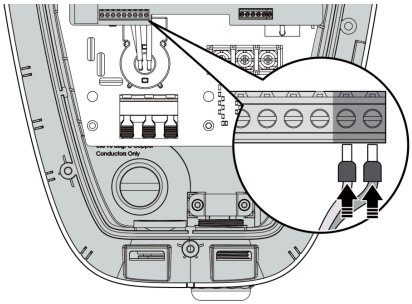	Conectați interfața RS485 cu cablurile de legătură ecranate și torsadate (> 0,5 mm², max. 30 m) Definiție: Pin 8 (CNB12): 485 D+/Tx+/Rx+ Pin 9 (CNB12): 485 D-/Tx-/Rx-

Pentru BMW Connected Home Charging Services - încărcare optimizată în funcție de sarcină și optimizată pentru energia solară - pot fi utilizate următoarele module Smart Energy:

- Inepro Pro 380-MOD pentru conexiuni trifazate
- Inepro Pro2-MOD pentru conexiuni monofazate
- Janitza B23 312-10J pentru racorduri trifazice
- Janitza B21 312-10J pentru conexiuni monofazate
- Schneider Electric A9MEM3150
- Siemens 7KT1665

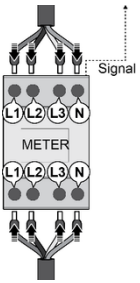	Conectați modulul Smart Energy la cablul de curent conform instrucțiunilor din manualul modulului Smart Energy respectiv.

5.2 Opțional - Echilibrarea sarcinilor de vârf

Este necesară o componentă externă suplimentară pentru echilibrarea sarcinilor de vârf; aceasta depinde de operatorul rețelei de distribuție.

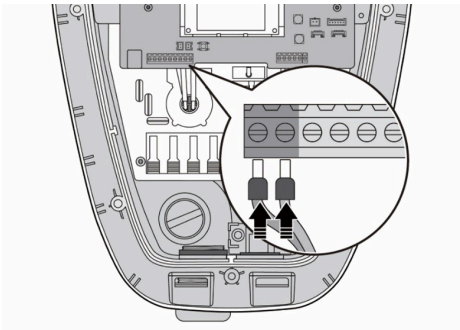	Conectați interfața pentru echilibrarea sarcinilor de vârf cu cablurile de conectare ecranate și torsadate (> 0.5 mm², max. 30 m) Definiție: PS_1: Pin 1 PS_2: Pin 2

5.3 Opțional - Conectare Wallbox prin Ethernet

Conexiunea backend poate fi realizată în aplicația pentru instalarea Wallbox și prin WLAN sau eSim. ◀

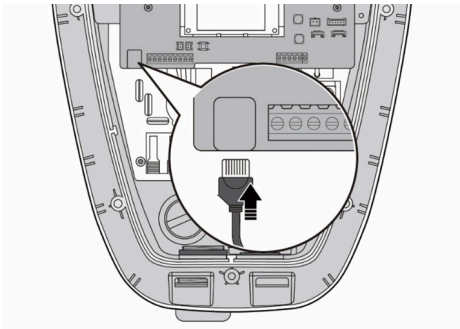	Conectați interfața Ethernet cu cabluri RJ45.

RO

6 Configurarea din aplicația pentru instalarea Wallbox

6.1 Aplicația pentru instalarea Wallbox

Pentru configurarea BMW Wallbox Plus, trebuie utilizat asistentul de configurare din aplicația pentru instalarea Wallbox.

Încărcarea nu este posibilă fără finalizarea cu succes a asistentului de configurare.

Instalatorul sau partenerul de service BMW trebuie să folosească aplicația pentru instalare și service Wallbox pentru a configura dispozitivul, a descărca istoricul de încărcare și diagnoza, a actualiza firmware-ul și a remedia erori.

Acest manual enumeră toate sistemele și funcțiile care sunt oferite în prezent. Prin urmare, acesta descrie, de asemenea, sisteme și funcții care ar putea să nu fie disponibile în locația dumneavoastră din cauza condițiilor specifice pieței sau a instalării și configurării specifice.

Unele funcții pot fi accesibile numai din modul expert al aplicației pentru instalarea Wallbox.

Modul expert este disponibil pentru profesioniști, cum ar fi electricieni calificați, pentru a utiliza asistentul de configurare și a modifica setările legate de rețea, de modulul Smart Energy sau setările backend. Utilizarea acestei funcții nu este recomandată utilizatorilor obișnuiți. Parola pentru accesul la modul expert este: **1916**

Funcții

- Asistentul de configurare
- Date de diagnoză
- Stare Wallbox
- Date în timp real
- Configurare Wallbox
- Setări de autorizare (RFID)
- Gestionare carduri RFID
- Configurare conexiune de date
- Configurarea modulului Smart Energy
- Configurare electrică
- Administrare parole pentru aplicația pentru instalarea Wallbox
- Luminozitate indicator LED
- Ghid de instalare
- Upgrade firmare
- Resetare Wallbox

Aplicația este disponibilă în toate magazinele de aplicații relevante.

Aplicație pentru instalarea Wallbox iOS

Aplicație pentru instalarea Wallbox Android

RO

7 Punere în funcțiune

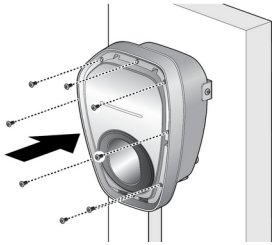	Instalați capacul median. Cuplu: 1,0 Nm (8,7 lb in)
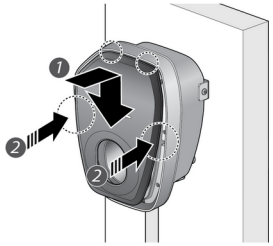	Instalați și blocați capacul cosmetic **D**. ▷ Un zgomot de tip clic denotă o placă frontală închisă. ◁

▷ Stația BMW Wallbox Plus trebuie conectată cu aplicația My BMW. Pentru aceasta, accesați meniul ”Încărcare” din aplicația My BMW și selectați ”BMW Wallbox”. ◁

8 Utilizare

Stația BMW Wallbox Plus este livrată din fabrică cu controlul de acces dezactivat prin aplicație. Vă rugăm să adaptați în mod corespunzător configurația aplicației pentru instalarea Wallbox, dacă doriți să folosiți controlul accesului. Mai multe informații găsiți în secțiunea 6.

Pentru controlul accesului cu cardul RFID, trebuie înregistrate cartele de încărcare cu cardul de Set-Up. În pachetul de livrare al stației BMW Wallbox Plus sunt incluse două carduri RFID.

Pentru controlul accesului cu recunoaștere automată a vehiculului (autentificare MAC), trebuie înregistrate vehicule cu cardul de Set-Up. Această posibilitate de autentificare este posibilă la următoarele vehicule care acceptă ISO15118.

De la software-ul de vehicul 07/24
BMW iX, i7, i5, i4, iX1, iX2

De la software-ul de vehicul 03/25
BMW Plug-in-Hybrid Seria 2 Active Tourer, Seria 3, Seria 5, M5, Seria 7, X1, X3, X5, XM

8.1 Pornirea încărcării cu control al accesului dezactivat

1. Conectați conectorul pentru vehicul la priza vehiculului.

2. Vehiculul va începe automat sesiunea de încărcare.

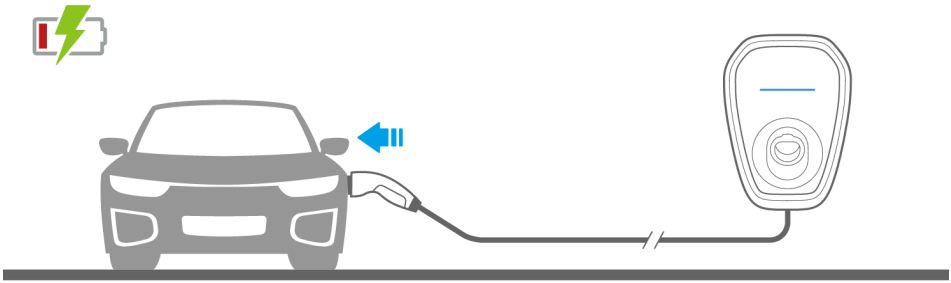

RO

8.2 Oprirea încărcării cu control al accesului dezactivat

1. Opriți sesiunea de încărcare de la nivelul vehiculului.

2. Deconectați conectorul pentru vehicul de la priza vehiculului.

3. Introduceți din nou conectorul pentru vehicul în priza conectorului pentru vehicul de pe BMW Wallbox Plus.

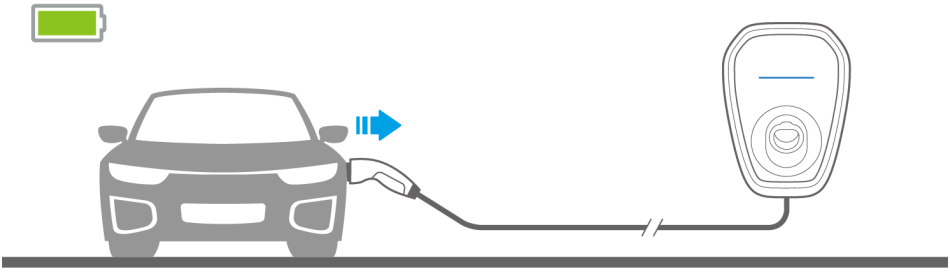

8.3 Pornirea procesului de încărcare cu control al accesului activat prin cardul RFID

1. Conectați conectorul pentru vehicul la priza vehiculului.

2. Țineți cardul RFID în fața cititorului RFID pentru a autoriza și a iniția începerea sesiunii de încărcare.

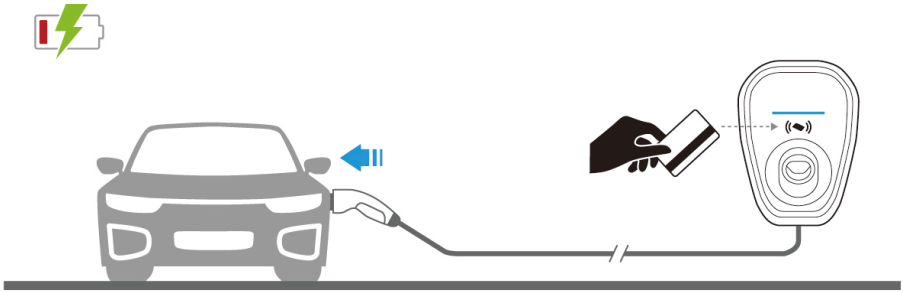

RO

8.4 Încheierea procesului de încărcare cu control al accesului activat prin cardul RFID

1. Opriți procesul de încărcare la vehicul din aplicația My BMW sau cu cardul RFID.

2. Deconectați conectorul pentru vehicul de la priza vehiculului.

3. Introduceți din nou conectorul pentru vehicul în priza conectorului pentru vehicul de pe BMW Wallbox Plus.

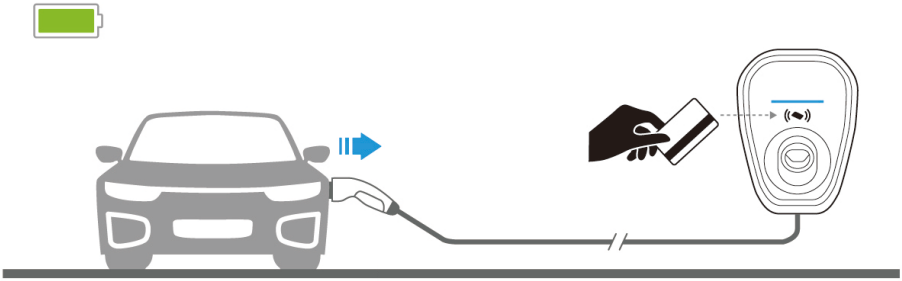

8.5 Înregistrare card RFID și înregistrare pentru controlul accesului prin recunoașterea automată a vehiculului (autentificare MAC)

BMW Wallbox Plus utilizează două tipuri diferite de carduri RFID:

- Un card de configurare pentru a notifica Wallbox să activeze/dezactiveze un mod de înregistrare
- Carduri de încărcare pentru a controla pornirea/oprirea încărcării

Informații cu privire la încărcare cu cardul de încărcare găsiți în capitolul 8.

La stația BMW Wallbox Plus pot fi înregistrate, de asemenea, și vehicule pentru controlul accesului prin recunoașterea automată a vehiculului (autentificare MAC). Prin această autentificare automată a vehiculului, nu mai este necesar controlul accesului prin cardul RFID.

8.5.1 Înregistrarea noilor carduri de încărcare

Info: Cardurile de încărcare suplimentare trebuie să corespundă standardului „MIFARE“.

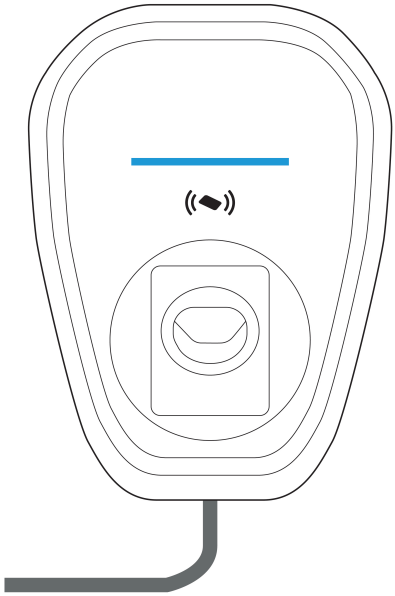	1. BMW Wallbox Plus trebuie să fie pornit, NU conectați cablul de încărcare la vehicul. Bara LED trebuie să afișeze o lumină albastră constantă.
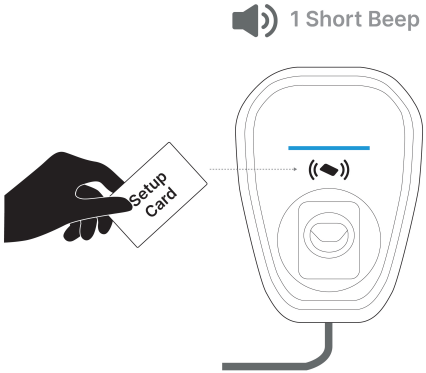	2. Țineți cardul de configurare (Setup Card) în fața cititorului RFID pentru a porni modul de înregistrare pentru carduri de încărcare noi. Începutul încărcării este confirmat printr-un bip scurt.

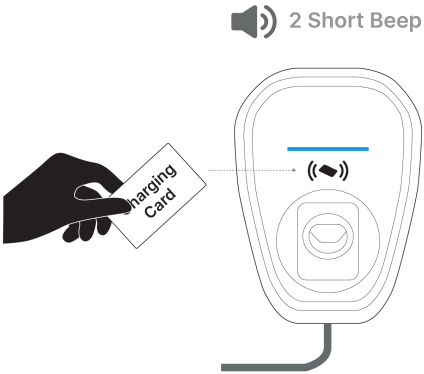	3. Țineți cardul nou în fața cititorului RFID pentru a-l înregistra în BMW Wallbox Plus. Alocarea este confirmată prin două bipuri scurte. Repetați procedura pentru alte carduri RFID care trebuie adăugate.
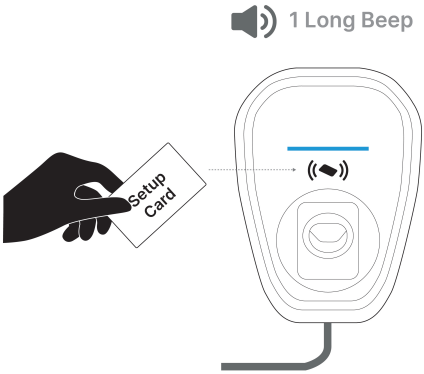	4. Țineți cardul de configurare (Setup Card) în fața cititorului RFID pentru a încheia modul de înregistrare. Oprirea încărcării este confirmată printr-un bip lung.

În pachetul de livrare al stației BMW Wallbox Plus este inclus un card de configurare (Setup Card) preînregistrat, cu care pot fi înregistrate carduri de încărcare noi. Un nou card de configurare poate fi înregistrat din aplicația pentru instalarea Wallbox (vezi secțiunea 6).

8.5.2 Înregistrarea unor vehicule noi pentru controlul accesului prin recunoașterea automată a vehiculului (autentificare MAC)

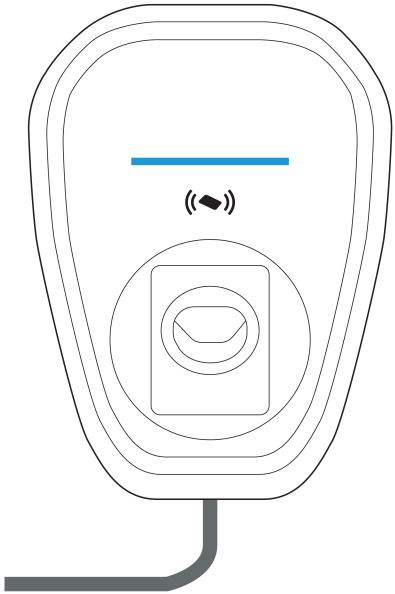	1. Stația BMW Wallbox Plus trebuie să fie pornită. NU conectați cablul de încărcare cu vehiculul. Bagheta cu LED-uri trebuie să lumineze constant albastru.
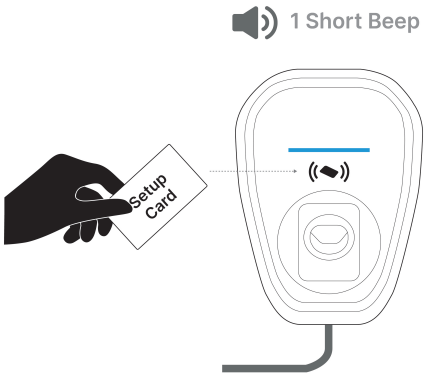	2. Țineți cardul de configurare (Setup Card) în fața cititorului RFID pentru a porni modul de înregistrare pentru vehicule noi. Procesul este confirmat printr-un bip scurt.

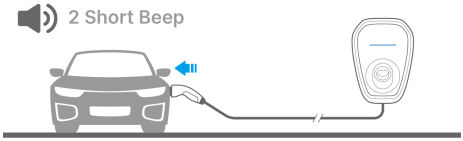	3. Conectați conectorul vehiculului la intrarea vehiculului pentru a înregistra stația BMW Wallbox Plus. Alocarea este confirmată prin două semnale sonore scurte. Repetați procedura pentru alte vehicule care trebuie adăugate.
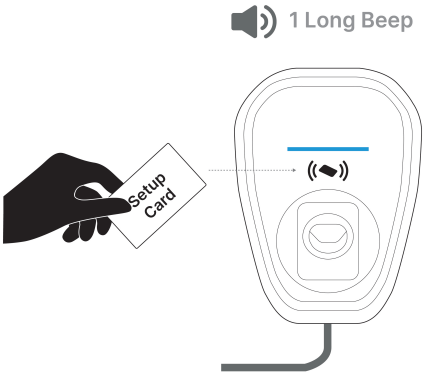	4. Țineți cardul de configurare (Setup Card) în fața cititorului RFID pentru a încheia modul de înregistrare. Procesul este confirmat printr-un bip lung.

RO

8.6 Opțional - BMW Connected Home Charging Services

Disponibile numai pentru piețe selectate

Acest manual enumeră toate sistemele și funcțiile care sunt oferite în prezent. Prin urmare, acesta descrie, de asemenea, sisteme și funcții care ar putea să nu fie disponibile în locația dumneavoastră din cauza condițiilor specifice pieței sau a instalării și configurării specifice.

Din momentul activării, serviciul este inclus pentru o perioadă specifică pieței. Pentru a asigura confortul continuu și utilizarea fără întreruperi a serviciului dincolo de această perioadă inițială, este necesară extinderea serviciului prin intermediul magazinului BMW Connected Drive.

Condiții preliminare: Utilizarea BMW Connected Home Charging Services este posibilă numai cu BMW xEV, cu un cont BMW-ID și cu aplicația My BMW. În plus, este necesară instalarea unui modul Smart Energy. Acesta face parte deja din pachetul Charging al BMW Connected Home sau poate fi echipat ulterior în mod individual la achiziția unui BMW Wallbox Plus. Modulul Smart Energy monitorizează și comunică consumul actual de curent și face astfel posibilă optimizarea globală a utilizării energiei. Lista actuală a modulelor Smart Energy compatibile se găsește în capitolul 5.1. ◂

8.6.1 Încărcare optimizată în funcție de sarcină

Optimizarea puterii de încărcare a BMW Wallbox Plus, ținând cont în același timp de sarcina gospodăriei, asigură faptul că sarcina totală disponibilă la punctul de conectare la rețea nu este depășită. Controlul dinamic al distribuției sarcinii este deosebit de important în regiunile cu capacități scăzute ale punctelor de rețea locale.

Încărcarea optimizată în funcție de sarcină este activată o dată în timpul instalării sau configurării și rămâne permanent activă ca funcție de siguranță.

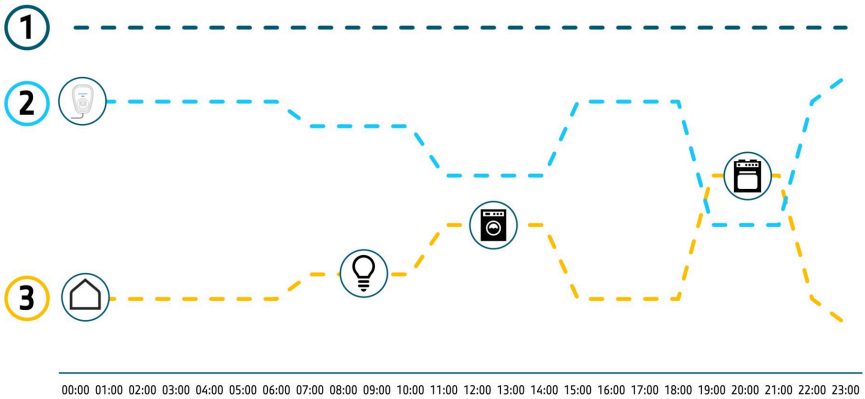

Consumatorii electrici din gospodărie care ar putea fi adăugați în mod obișnuit în timpul zilei, cum ar fi iluminatul sau dispozitivele utilizate pentru spălat și gătit, limitează puterea de încărcare disponibilă. Curba puterii de încărcare a BMW Wallbox Plus se adaptează dinamic la restul consumului din gospodărie, prevenind astfel o supraîncărcare la punctul de conectare la rețea.

8.6.2 Încărcare optimizată pentru energia solară

Prin ajustarea vitezei de încărcare, energia electrică extrasă din rețea este minimizată și autoconsumul local al sistemului fotovoltaic este maximizat. Acest lucru reduce costurile de încărcare și crește gradul de autonomie.

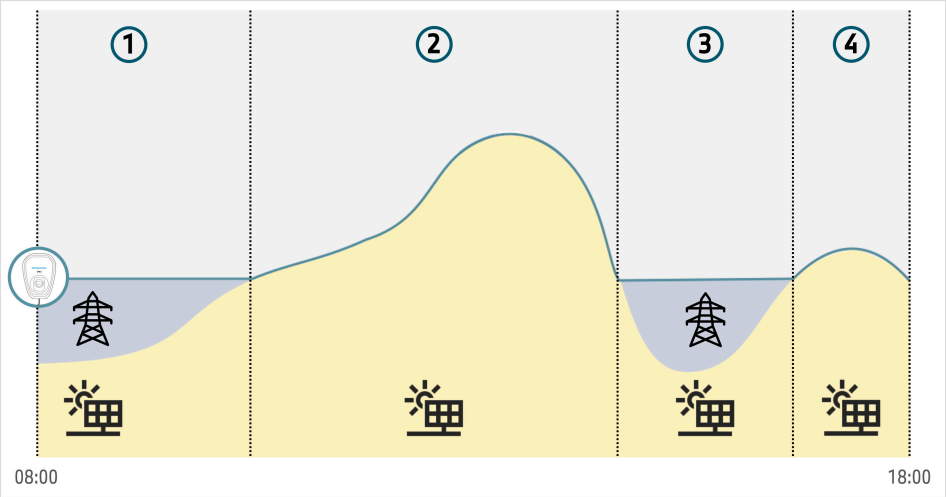

Într-o zi tipică, există perioade cu mai multă sau mai puțină energie solară disponibilă, rezultând o putere de încărcare combinată pentru BMW Wallbox Plus (afișată prin linia albastră). Atunci când este disponibilă suficientă energie solară, cum ar fi în perioadele 2 și 4 afișate, încărcarea se face exclusiv cu energie electrică de la sistemul fotovoltaic. Puterea maximă de încărcare este definită de puterea totală disponibilă. Atunci când nu este disponibilă suficientă energie solară, cum ar fi în perioadele 1 și 3 afișate, încărcarea se face cu o combinație de energie solară și energie electrică din rețea. Pentru a minimiza cantitatea de energie electrică extrasă din rețea, puterea de încărcare este limitată în mod intenționat în aceste perioade.

Odată cu serviciile de încărcare la domiciliu BMW Connected, a fost extinsă și aria de funcționalitate a aplicației My BMW. Aplicația permite, de asemenea, gestionarea de la distanță a serviciilor de încărcare la domiciliu Connected și a BMW Wallbox Plus. În plus, starea de încărcare poate fi vizualizată și gestionată, oferind informații despre energia de încărcare curentă, istoricul de încărcare și statisticile de încărcare, de exemplu.

9 Informații despre LED-ul de stare

Indicator LED	Stare
Albastru, intermitent de la stânga la dreapta	Inițializare BMW Wallbox Plus în curs. BMW Wallbox Plus este suspendat temporar.
Albastru	Vehiculul nu este conectat, standby.
Albastru, intermitent lent	Vehiculul se încarcă.
Roșu	Eroare
Albastru (S1/S2/S3), roșu (S4)	Modulul de comunicație este deteriorat sau defect când se află în standby. (pilotul de control se află în starea A1, A2, B1, B2 sau C1)
Albastru intermitent lent (S1/S2/S3), roșu (S4)	Modulul de comunicație este deteriorat sau defect în momentul încărcării. (pilotul de control se află în starea C2)
Albastru intermitent de la stânga la dreapta (S1/S2/S3), roșu (S4)	Modulul de comunicație este deteriorat în timpul actualizării de firmware sau este defect.

RO

10 Întreținere

10.1 Depanare

Situație	Acțiune
Indicatorul LED nu este alimentat.	1. Nu există tensiune de alimentare – verificați întrerupătorul de curent rezidual și întrerupătorul de alimentare și porniți-le dacă este necesar. 2. Eroare la BMW Wallbox Plus – contactați reprezentanța auto locală.
Sesiunea de încărcare nu este pornită.	1. Conectorul pentru vehicul nu a fost introdus corect – scoateți conectorul pentru vehicul și reconectați-l. 2. Vehiculul a fost programat să înceapă sesiunea de încărcare la un moment ulterior. 3. Vehiculul nu are nevoie de energie – verificați starea vehiculului. 4. Conectarea la aplicație nu funcționează corect – urmați instrucțiunile din manual.
Conectorul pentru vehicul nu poate fi deconectat.	Vehiculul nu a încheiat sesiunea de încărcare.
Indicatorul LED luminează roșu.	1. Verificați posibile cauze de defecțiune în aplicația pentru instalarea Wallbox. 2. Opriți tensiunea de alimentare a BMW Wallbox Plus cu ajutorul dispozitivului corespunzător de izolare de la rețea. 3. Deconectați conectorul pentru vehicul și porniți din nou tensiunea de alimentare. 4. Dacă situația persistă, contactați reprezentanța auto locală sau serviciul de asistență.

11 Date tehnice

Date electrice

Conector pentru vehicul	Conector tip 2
Putere nominală de intrare/ieșire	380–415 V~, 32 A, 50/60 Hz, trifazic 110–240 V~, 32 A, 50/60 Hz, monofazic
Cablare de intrare	PE, L1, L2, L3, N
Sistem de împământare	TN/IT/TT
Curent nominal (curent nominal ce poate fi setat din aplicația pentru instalarea Wallbox)	0 A, 6 A, 10 A, 12 A, 16 A, 20 A, 24 A, 32 A
Lungime cablu	6 m
Alimentare prin cablu	Montat la suprafață
Secțiune transversală minimă conexiune	3 x 6 mm²
Detecție internă a curentului rezidual	c.a.: 15~30 mA c.c.: 3~6 mA
Protecție împotriva șocului electric	Clasa I
Protecție împotriva intruziunilor (interior/ exterior)	IP65
Dimensiuni (l xÎ x A)	270x370x185 mm
Greutate	6,5 kg
Protecție electrică	Supracurent, scurtcircuit, supratensiune, subtensiune, curent de fugă, protecție împotriva supratemperaturii și protecție împotriva supratensiunii, protecție împotriva sudării contactelor releelor

Criptare	Tehnologie de criptare: PSK2/CCMP/SAE Protocol de criptare: WPA2/WPA3 Algoritm de criptare: AES

Interfețe

Indicator	Indicator sub formă de bară LED
Comunicație	Bluetooth, RFID, Ethernet, ISO15118, OCPP, 4G, Wi-Fi

Condiții ambiante

Temperatură de operare	de la -40 °C până la aprox. +50 °C
Proprietăți privind temperatura	Nu este vorba de un dispozitiv de siguranță, ci doar de o funcție de operare. Intervalul de temperatură de operare specificat nu trebuie să fie depășit. Dispozitivul furnizează curentul de încărcare în mod continuu în intervalele de temperatură de operare specificate. Atunci când apare protecția împotriva supratemperaturii, EVSE va opri încărcarea. Încărcarea va continua automat după răcirea EVSE.
Temperatură de depozitare	de la -40 ºC până la +80 ºC
Umiditate	95 % umiditate relativă, fără condensare
Altitudine	3000 m
Răcire	Răcire naturală
Protecție împotriva impactului	IK09
Categorie de supratensiune	OVC III
Preluare sarcină la rece	Întârziere aleatorie între 1 și 120 de secunde înainte de repornirea încărcării după o pană de curent

▷ Capacitatea de încărcare disponibilă depinde de vehicul, de infrastructură și de setările generale. ◀

▷ Nu este permisă utilizarea prelungitoarelor. ◀

12 Eliminarea la deșeuri

După scoaterea corectă din funcțiune a dispozitivului, vă rugăm să solicitați eliminarea acestuia la deșeuri de către departamentul de service în conformitate cu reglementările în vigoare privind eliminarea deșeurilor.
Dispozitivele electrice și electronice, inclusiv accesoriile, trebuie să fie eliminate separat de deșeurile menajere generale. Există instrucțiuni în acest scop pe produs, în instrucțiunile de utilizare sau pe ambalaj.
Materialele pot fi reciclate, așa cum indicat pe etichetele acestora. Puteți contribui în mod semnificativ la protejarea mediului înconjurător prin reutilizarea, reciclarea materialelor sau alte forme de reciclare a dispozitivelor scoase din uz.

13 Cerințe specifice de țară

Pentru Brazilia

"Este produto está homologado pela ANATEL, de acordo com os procedimentos regulamentados pela Resolução n° 680, e atende aos requisitos técnicos aplicados"

Para maiores informações, consulte o site da ANATEL

www.anatel.gov.br

ANATEL

HHHHH-AA-FFFFF

Este equipamento não tem direito à proteção contra interferência prejudicial e não pode causar interferência em sistemas devidamente autorizados.

Este equipamento não tem direito à proteção contra interferência prejudicial e não pode causar interferência em sistemas devidamente autorizados. Para maiores informações, consulte o site da ANATEL – www.anatel.gov.br

Incorpora produto homologado pela ANATEL sob número 01979-21-05015, 19085-21-02725.

28

Pentru Brazilia

Informações sobre cibersegurança

Coleta de dados e atualização do Seciruty:
Os dados pessoais serão coletados, utilizados e armazenados, sejam sensíveis ou não. Este produto garante que as atualizações de segurança serão fornecidas por 2 anos após o lançamento do produto ou por dois anos quando o dispositivo for distribuído para o mercado consumidor.

Canal de comunicação
Verifique aqui https://www.deltaww.com/en-US/Cybersecurity_Advisory relatar vulnerabilidades de segurança identificadas em produtos. Aqui podem encontrar informações abaixo:

a) Informar sobre novas vulnerabilidades identificadas em seus produtos, medidas de mitigação e patches desegurança associados.
b) Mantenha um histórico de: vulnerabilidades identificadas, medidas de mitigação e patches de segurança.
c) Permitir o acesso a patches de segurança e/ou novas versões de software/firmware para seus produtos.
d) Fornecer manuais e outros materiais com orientações quanto à configuração, atualização e uso segurodos equipamentos.

Pentru Ucraina

1. Технічні характеристики радіообладнання:

1.1 GSM-900:

Діапазони частот, МГц:

передавача: 880,1 - 915,0;

приймача: 925,1 - 960,0;

Потужність передавача, Вт: 2,07;

Класи випромінювання: 200KF7W, 200KG7W;

Тип антени: ненаправлена, інтегрована.

1.2 GSM-1800:

Діапазони частот, МГц:

передавача: 1710,0 - 1785,0;

приймача: 1805,0 - 1880,0;

Потужність передавача, 0,90;

Класи випромінювання: 200KF7W, 200KG7W;

Тип антени: ненаправлена, інтегрована.

1.3 UMTS Band VIII:

Діапазони частот, МГц:

передавача: 888,8 - 906,0;

приймача: 933,8 - 951,0;

Потужність передавача, Вт: 0,21;

Класи випромінювання: 5M00G7W, 5M00D7W;

Тип антени: ненаправлена, інтегрована.

1.4 UMTS Band I:

Діапазони частот, МГц:

передавача: 1920,0 - 1980,0;

приймача: 2110,0 - 2170,0;

Потужність передавача, Вт: 0,22;

Класи випромінювання: 5M00G7W, 5M00D7W;

Тип антени: ненаправлена, інтегрована.

Pentru Ucraina

1.5 LTE-800 (E-UTRA Band 20):

Діапазони частот, МГц:

передавача: 832,0 - 842,0;

приймача: 791,0 - 801,0;

Потужність передавача, Вт: 0,25;

Класи випромінювання: 5M00G7W, 5M00D7W, 10M0G7W, 10M0D7W;

Тип антени: ненаправлена, інтегрована.

1.6 LTE-900 (E-UTRA Band 8):

Діапазони частот, МГц:

передавача: 888,8 – 906,0;

приймача: 933,8 – 951,0;

Потужність передавача, Вт: 0,21;

Класи випромінювання: 1M40G7W, 1M40D7W, 3M00G7W, 3M00D7W, 5M00G7W, 5M00D7W, 10M0G7W, 10M0D7W;

Тип антени: ненаправлена, інтегрована.

1.7 LTE-2600 (E-UTRA Band 7):

Діапазони частот, МГц:

передавача: 2510,0 - 2545,0 ; 2565,0 - 2570,0;

приймача: 2630,0 - 2665,0; 2685,0 - 2690,0;

Потужність передавача, Вт: 0,20;

Класи випромінювання: 5M00G7W, 5M00D7W, 10M0G7W, 10M0D7W, 15M0G7W, 15M0D7W, 20M0G7W, 20M0D7W;

Тип антени: ненаправлена, інтегрована.

1.8 LTE-1800 (E-UTRA Band 3):

Діапазони частот, МГц:

передавача: 1710,0 - 1785,0;

приймача: 1805,0 - 1880,0;

Потужність передавача, Вт: 0,23;

Класи випромінювання: 1M40G7W, 1M40D7W, 3M00G7W, 3M00D7W, 5M00G7W, 5M00D7W, 10M0G7W, 10M0D7W, 15M0G7W, 15M0D7W, 20M0G7W, 20M0D7W;

Тип антени: ненаправлена, інтегрована.

Pentru Ucraina

1.9 Wi-Fi (IEEE 802.11 a/b/g/n/ac/ax):

Діапазони частот, МГц:

- IEEE 802.11 b/g/n/ax : 2400,0 - 2483,5;

- IEEE 802.11 a/n/ac/ax : 5150,0 - 5350,0; 5470,0 - 5725,0; 5725,0 - 5850,0;

Максимальна вихідна потужність передавача, мВт (дБм):

- IEEE 802.11 b/g/n/ax: 55,21 (17,42);

- IEEE 802.11 a/n/ac/ax: 31,62 (15,30);

Класи випромінювання: 20M0G1W, 20M0D1W 40M0G1W, 40M0D1W, 80M0G1W, 80M0D1W;

Коефіцієнт підсилення, дБі: 2,8 (IEEE 802.11 b/g/n/ax), 4,7 (IEEE 802.11 a/n/ac/ax);

ЕІВП не більше, мВт (дБм): 100 (20) (IEEE 802.11 b/g/n/ax), 200 (23) (IEEE 802.11 a/n/ac/ax);

Тип антени: ненаправлена, інтегрована.

1.10 Bluetooth (IEEE 802.15):

Діапазон частот, МГц: 2400,0 - 2483,5;

Максимальна вихідна потужність передавача, мВт (дБм): 1,32 (1,21);

Класи випромінювання: 2M00FXW;

Коефіцієнт підсилення, дБі: 0,5;

ЕІВП, не більше, мВт (дБм): 100 (20);

Тип антени: ненаправлена, інтегрована.

1.11 Пристрій радіочастотної ідентифікації RFID:

Діапазон частот, МГц: 13,56;

Максимальна напруженість магнітного поля передавача, на відстані 10 м, дБмкА/м: мінус 25,78;

Клас випромінювання: 14K0A1D.

RACCOLTA CARTA

Verifica le disposizioni
del tuo Comune.